Technisches Datenblatt

Neutralleiterklemme, mit Schraubkontakten, 4 Klemmstellen

Artikelnummer: 2016255

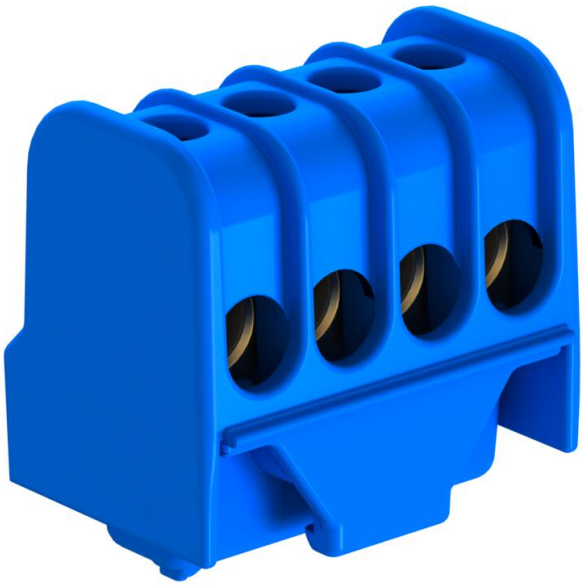

Neutralleiter- Anschlussklemme Messing, Schrauben Stahl, galvanisch verzinkt und transparent passiviert, Nennquerschnitt 6 ÷ 16 mm², Nennspannung 400 V, 1-polig, mit Buchsenklemmen max. anschließbare Leiter je Klemmstelle max. 4x16mm², 4x10mm², 8x6mm² oder 12x4mm².

PA Polyamid

Stammdaten

Artikelnummer	2016255
Typ	KL-DBN4x16BL
Bezeichnung 1	Neutralleiterklemme
Bezeichnung 2	mit Schraubkontakten
Hersteller	OBO
Dimension	4x16mm²
Farbe	blau
Werkstoff	Polyamid
Kleinste VK-Einheit	10
Mengeneinheit	Stück
Gewicht	1,98 kg
Gewichtseinheit	kg/100 St.
CO2 Fußabdruck (GWP) Cradle-to-Gate	0,0849 kg CO2e / 1 Stück

Technisches Datenblatt

Neutralleiterklemme, mit Schraubkontakten, 4 Klemmstellen

Artikelnummer: 2016255

Abmessungen

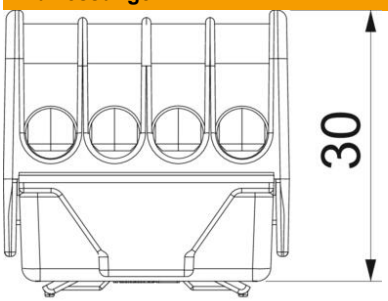

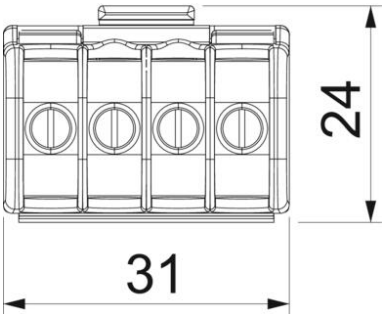

Technische Daten

Abschlussplatte erforderlich	nein
Anschließbarer Leiterquerschnitt eindrähtig max.	16 mm²
Anschließbarer Leiterquerschnitt eindrähtig min.	4 mm²
Anschlussposition	seitlich
Anzahl der Klemmstellen je Pol	1
Ausführung elektrischer Anschluss 1	Schraubanschluss
Isolierstoff	Thermoplast
Montageart	sonstige
Nennquerschnitt max.	16 mm²
Nennquerschnitt min.	6 mm²
Nennspannung	400 V
Nennstrom	76 A
Polzahl	1
Querschnitt	max. anschließbare Leiter je Klemmstelle max. 4x16mm², 4x10mm², 8x6mm² oder 12x4mm² mm²
ROHS Konform	exempt