Technisches Datenblatt

Hauptleitungsabzweigklemme, 1-polig

Artikelnummer: 2009042

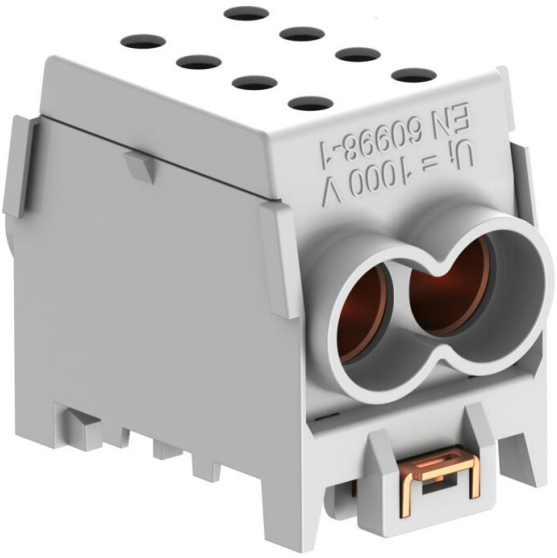

1-polige Hauptleitungsabzweigklemme 4 x 70 mm² Leiteranschlussquerschnitten pro Pol. Mit 2 Schrauben pro Klemmstelle für einen sicheren Kontaktdruck. Hochfeste Schnellbefestigung aus verzinktem Stahlblech zur einfachen Montage auf Tragschienen.
Klemmabdeckungen sind in den üblichen Leiterfarben lieferbar.

Stammdaten

Artikelnummer	2009042
Typ	HLAK 1-2x70 GR
Bezeichnung 1	Hauptleitungsabzweigklemme
Hersteller	OBO
Dimension	70/70mm²
Farbe	grau
Kleinste VK-Einheit	1
Mengeneinheit	Stück
Gewicht	11,6 kg
Gewichtseinheit	kg/100 St.
CO2 Fußabdruck (GWP) Cradle-to-Gate	0,037 kg CO2e / 1 Stück

Technisches Datenblatt

Hauptleitungsabzweigklemme, 1-polig

Artikelnummer: 2009042

Abmessungen

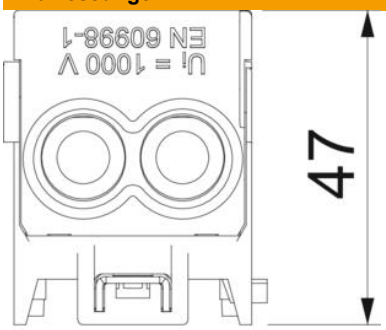

Breite	55 mm
Höhe	40 mm

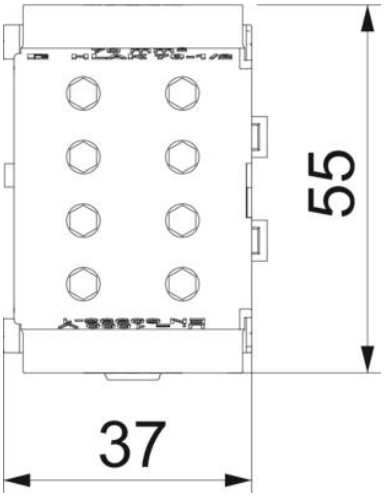

Technisches Datenblatt

Hauptleitungsabzweigklemme, 1-polig

Artikelnummer: 2009042

Technische Daten

Anschließbarer Leiterquerschnitt eindrähtig max.	70 mm²
Anschließbarer Leiterquerschnitt eindrähtig min.	4 mm²
Anschließbarer Leiterquerschnitt feindrähtig mit Aderendhülse max.	50 mm²
Anschließbarer Leiterquerschnitt feindrähtig mit Aderendhülse min.	4 mm²
Anschließbarer Leiterquerschnitt mehrdrähtig max.	70 mm²
Anschließbarer Leiterquerschnitt mehrdrähtig min.	4 mm²
Anschlussart	schrauben
Anschlussposition	oben/unten
Anschlussquerschnitt mehrdrähtig max.	70 mm²
Anschlussquerschnitt mehrdrähtig min.	4 mm²
Anzahl der Klemmstellen	4
Anzahl der Klemmstellen je Pol	4
flammwidrig	nach VDE 0471/DIN 695 Teil 2-1, Prüftemperatur 960°C
Geeignet für Bandleiteranschluss	nein
Geeignet für flexible Leiter	nein
Geeignet für Massivleiter	ja
Geeignet für mehrdrahtige Leiter	ja
Geeignet für Rundleiteranschluss	ja
Geeignet für Sektorleiteran-schluss	ja
Halogenfrei	ja
Isolierstoff	Thermoplast
Max. Bemessungsbetriebsstrom Ie	190 A
Max. Kabelquerschnitt	70 mm²
Max. Leiterquerschnitt	70 mm²
Mit Betätigungshebeln	nein
Nennquerschnitt min.	70 mm²
Nennspannung	960 V
Nennstrom	190 A
Polzahl	1
ROHS Konform	ja
Schlagfest	ja
Temperatureinsatzbereich max.	70 °C
Temperatureinsatzbereich min.	-25 °C
Transparent	nein
Umgebungstemperatur	40 °C
VDE geprüft	ja