# Technisches Datenblatt

## Gitterrinne GR-Magic® 55 mit Trennsteg

## Artikelnummer: 6006456

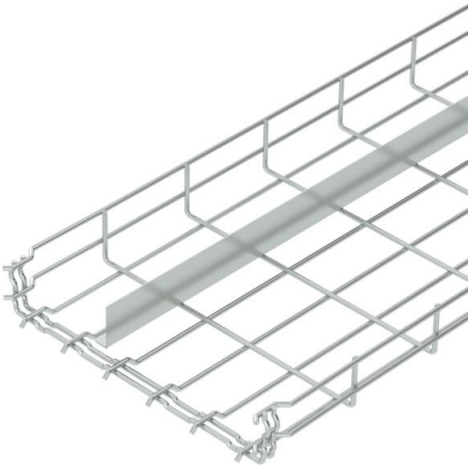

Gitterrinne mit angeformtem Verbinder und eingeschweißtem Trennsteg in der Seitenhöhe 55 mm.
Für die Gitterrinne werden keine zusätzlichen Verbinderbauteile benötigt, sie wird einfach ineinandergesteckt. Die Maschenweite beträgt 50 x 100 mm.
Magnetische Schirmdämpfung ohne Deckel 15 dB, mit Deckel 25 dB.

| | |
|---|---|
| St | Stahl |
| G | galvanisch verzinkt |

### Stammdaten

| | |
|---|---|
| Artikelnummer | 6006456 |
| Typ | GRM-T 55 300 G |
| Bezeichnung 1 | Gitterrinne GRM |
| Bezeichnung 2 | mit 1 Trennsteg |
| Hersteller | OBO |
| Dimension | 55x300x3000 |
| Farbe | zink |
| Werkstoff | Stahl |
| Oberfläche | galvanisch verzinkt |
| Oberflächennorm | EN ISO 19598 / EN ISO 4042 |
| Kleinste VK-Einheit | 3 |
| Mengeneinheit | Meter |
| Gewicht | 237,067 kg |
| Gewichtseinheit | kg/100 m |
| CO2 Fußabdruck (GWP) Cradle-to-Gate | 4,4035 kg CO2e / 1 Meter |

# Technisches Datenblatt

## Gitterrinne GR-Magic® 55 mit Trennsteg

## Artikelnummer: 6006456

### Abmessungen

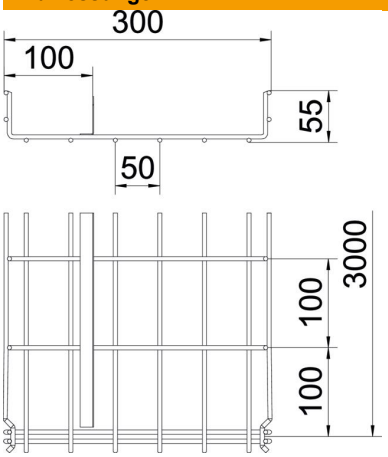


| | |
|---|---|
| Länge | 3.000 mm |
| Breite | 300 mm |
| Breite | 11,81 in |
| Höhe | 55 mm |
| Höhe | 2,17 in |
| Maß A | 199,5 mm |
| Maß B | 300 mm |
| Maß H | 58 mm |

### Technische Daten

| | |
|---|---|
| Ausführung Verbinder | integrierter Verbinder |
| Befestigungsart Montage-System | Boden Decke Wand |
| Funktionserhalt | nein |
| Integrierte Trennwand | eine |
| Nutzquerschnitt | 129 cm² |
| Nutzquerschnitt | 12900 mm² |
| Profilform | U-Form |
| ROHS Konform | ja |
| Rostfreier Stahl, gebeizt | nein |
| Schraublose Verbinder | ja |
| Weitspann-Ausführung | nein |
| Belastungstesttyp nach IEC 61537 | Typ II |
| Art des Verbinders Kabeltragsystem | Klickbefestigung |

# Technisches Datenblatt

## Gitterrinne GR-Magic® 55 mit Trennsteg

## Artikelnummer: 6006456

### Belastungen

| | |
|---|---|
| einsetzbare Stützabstände min. | 1 m |
| einsetzbare Stützabstände max. | 2 m |
| Stützabstand 1,0m | 1,5 kN/m |
| Stützabstand 1,5m | 0,8 kN/m |
| Stützabstand 2,0m | 0,4 kN/m |

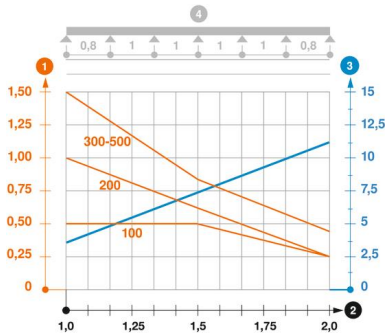


**Belastungsdiagramm Gitterrinne GR-Magic Typ GRM-1T 55**

1. Zulässige Kabelrinnen-/-leiterbelastung in kN/m ohne Mannlast
2. Stützweite in m
3. Holmdurchbiegung in mm bei zulässig kN/m
4. Belastungsschema beim Prüfverfahren

— Belastungskurve mit Kabelrinne/-leiterbreite in mm

— Holmdurchbiegungskurve je nach Stützweite