Technisches Datenblatt

Kanalverbinder und Stoßstellenabdeckung

Artikelnummer: 6113022







Stoßstellenabdeckung für das Unterteil der Geräteeinbaukanäle Rapid 45-2 zum Kaschieren von Schnittkanten und für eine einwandfreie Verbindung der Kanalsegmente. Die Stoßstellenabdeckungen werden aufgesteckt. Passend für die Kanalbreite 100 und 165 mm.

PC/ABS Polycarbonat/Acrylnitril-Butadien-Styrol

Stammdaten

Artikelnummer	6113022
Typ	GK-KS45-1LGR
Bezeichnung 1	Stoßstellenabdeckung
Bezeichnung 2	für Rapid 45-2 100 und 165
Hersteller	OBO
Dimension	168x55x15
Farbe	lichtgrau; RAL 7035
Werkstoff	Polycarbonat/Acrylnitril-Butadien-Styrol
Kleinste VK-Einheit	6
Mengeneinheit	Stück
Gewicht	0,861 kg
Gewichtseinheit	kg/100 St.
CO2 Fußabdruck (GWP) Cradle-to-Gate	0,0569 kg CO2e / 1 Stück

Technisches Datenblatt

Kanalverbinder und Stoßstellenabdeckung

Artikelnummer: 6113022

Abmessungen

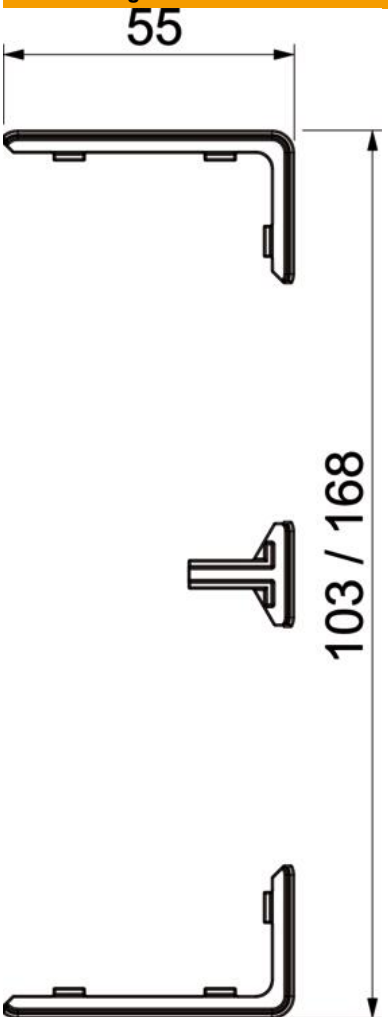

Länge	15 mm
Breite	55 mm
Höhe	27 mm

Technisches Datenblatt

Kanalverbinder und Stoßstellenabdeckung

Artikelnummer: 6113022

Technische Daten

Ausführung	Kanalschnittkaschierung
Befestigungsart	Schieben (vor Montage)
Form	symmetrisch
für Kanalbreite	100,17 mm
für Kanalhöhe	53 mm
Halogenfrei	ja
Oberteilbreite	45 mm
ROHS Konform	ja
Schutzart	IP40
Schutzgrad IK-Code	IK08
Temperatureinsatzbereich max.	60 °C
Temperatureinsatzbereich min.	-15 °C