# Technisches Datenblatt

## Geräteeinbaukanal Rapid 80, Kanalbreite 170, Kanalhöhe 70, asymmetrisch
## Artikelnummer: 6279400

Geräteeinbaukanal ohne Bodenlochung zur direkten Wandmontage oder an Konsolen geeignet. Überlängen bis 6000 mm von Kanalunterteilen und -oberteilen sowie andere RAL-Farben können auf Anfrage realisiert werden. Die Sichtflächen der Geräteeinbaukanäle sind foliert.
Das Oberteil muss separat bestellt werden. Wir empfehlen den Einsatz der Kanalklammer.
Hinweis:
Bei eloxierten Geräteeinbaukanälen und Formteilen aus Aluminium lassen sich leichte Farbtonunterschiede, die auf material- und verfahrensbedingte zulässige Streuung zurückzuführen sind, nicht vermeiden (gemäß DIN 17 611). Alternativ empfehlen wir Pulverbeschichtung im Farbton RAL 9006 (Weißaluminium).

Alu Aluminium

### Stammdaten

| | |
|---|---|
| Artikelnummer | 6279400 |
| Typ | GA-A70170RW |
| Bezeichnung 1 | Geräteeinbaukanal |
| Bezeichnung 2 | asymmetrisch |
| Hersteller | OBO |
| Dimension | 70x170x2000 |
| Farbe | reinweiß; RAL 9010 |
| Werkstoff | Aluminium |
| Kleinste VK-Einheit | 2 |
| Mengeneinheit | Meter |
| Gewicht | 262,9 kg |
| Gewichtseinheit | kg/100 m |
| CO2 Fußabdruck (GWP) Cradle-to-Gate | 33,8747 kg CO2e / 1 Meter |

# Technisches Datenblatt

## Geräteeinbaukanal Rapid 80, Kanalbreite 170, Kanalhöhe 70, asymmetrisch
## Artikelnummer: 6279400

### Abmessungen

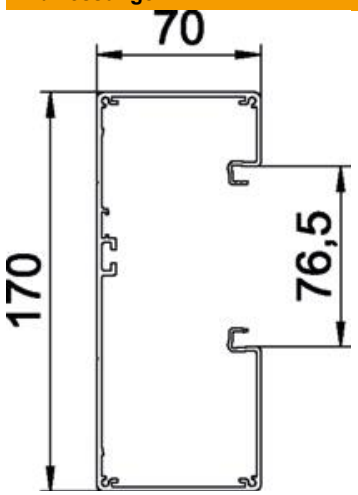


| | |
|---|---|
| Länge | 2.000 mm |
| Breite | 170 mm |
| Höhe | 70 mm |

### Technische Daten

| | |
|---|---|
| Anzahl der Oberteile | 1 |
| Anzahl der steckbaren Trennwände | 1 |
| Ausführung Rückwand (Innenseite) | durchlaufendes C-Profil |
| Bauform rechteckig | ja |
| Bodenlochung | ohne Bodenlochung |
| Halogenfrei | ja |
| Kabelhalteklammer | nein |
| Kanalverbinder | nein |
| Montageart der Oberteile | innenliegend |
| Montagelochung im Boden | nein |
| Nutzquerschnitt | 8620 mm² |
| Oberteil mitgeliefert | nein |
| Oberteilbreite | 76,5 mm |
| ROHS Konform | ja |
| Schutzart | IP30 |
| Schutzfolie | ja |
| Schutzgrad IK-Code | IK10 |
| Symmetrisch | nein |
| Temperatureinsatzbereich max. | 60 °C |
| Temperatureinsatzbereich min. | -25 °C |