Technisches Datenblatt

Markierungsspreizwerkzeug für Einschlaganker

Artikelnummer: 3492964

Markierungsspreizwerkzeug mit Handschutz für Einschlaganker des Typs E.



CE

St	Stahl
G	galvanisch verzinkt

Stammdaten

Artikelnummer	3492964
Typ	E-MSH 6x25
Bezeichnung 1	Markier- und Spreizwerkzeug
Bezeichnung 2	für Einschlaganker E und ES
Hersteller	OBO
Dimension	6x25
Farbe	zink
Werkstoff	Stahl
Oberfläche	galvanisch verzinkt
Oberflächennorm	EN ISO 19598 / EN ISO 4042
Kleinste VK-Einheit	1
Mengeneinheit	Stück
Gewicht	41,3 kg
Gewichtseinheit	kg/100 St.

Technisches Datenblatt

Markierungsspreizwerkzeug für Einschlaganker

Artikelnummer: 3492964

Abmessungen

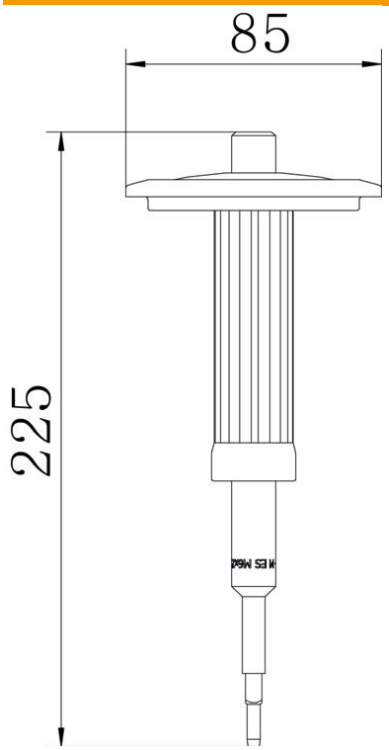

Länge	225 mm

Technische Daten

Geeignet für Gewindemaß metrisch	6
Gewinde	M6
Mit Handschutz	ja
ROHS Konform	ja
Stiftmaß	6 mm