Technisches Datenblatt

Markierungsspreizwerkzeug für Einschlaganker

Artikelnummer: 3492971

Markierungsspreizwerkzeug mit Handschutz für Einschlaganker des Typs E.

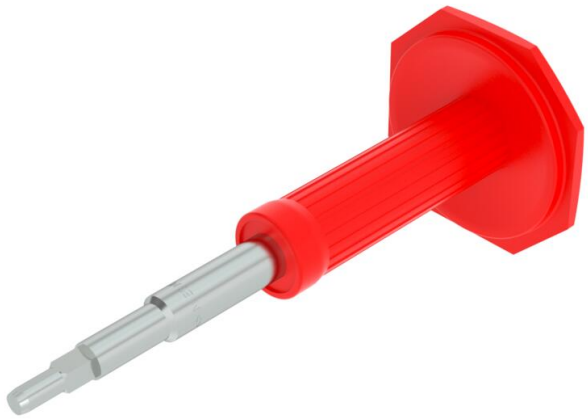

CE

St	Stahl
G	galvanisch verzinkt

Stammdaten

Artikelnummer	3492971
Typ	E-MSH 10x25
Bezeichnung 1	Markier- und Spreizwerkzeug
Bezeichnung 2	für Einschlaganker E und ES
Hersteller	OBO
Dimension	10x25
Farbe	zink
Werkstoff	Stahl
Oberfläche	galvanisch verzinkt
Oberflächennorm	EN ISO 19598 / EN ISO 4042
Kleinste VK-Einheit	1
Mengeneinheit	Stück
Gewicht	44,5 kg
Gewichtseinheit	kg/100 St.

Technisches Datenblatt

Markierungsspreizwerkzeug für Einschlaganker

Artikelnummer: 3492971

Abmessungen

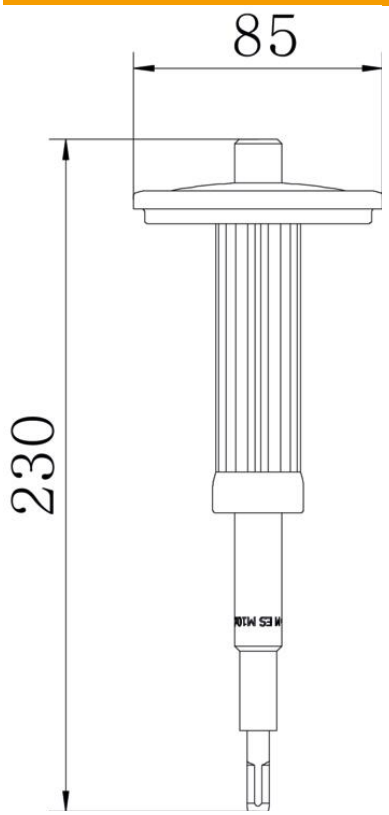

Länge	230 mm

Technische Daten

Geeignet für Gewindemaß metrisch	10
Gewinde	M10
Mit Handschutz	ja
ROHS Konform	ja
Stiftmaß	10 mm