Technisches Datenblatt

Distanzbügel FS

Artikelnummer: 6015658

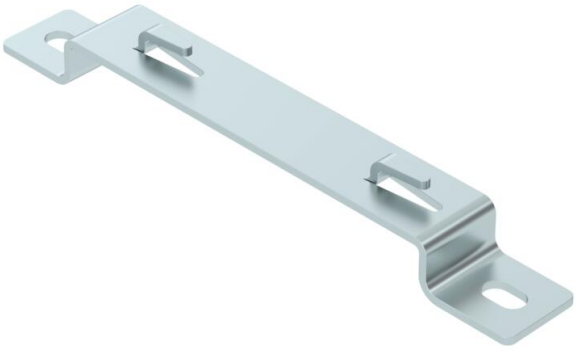

Distanzbügel zum Aufständern von Gitterrinnen auf dem Boden oder an der Wand.
Auf dem Distanzbügel können die Gitterrinnentypen GRM mit den Seitenhöhen 35, 55 und 105 mm montiert werden.
Schraubenlose Befestigung der Gitterrinne auf dem Distanzbügel.

St Stahl

FS bandverzinkt

Stammdaten

Artikelnummer	6015658
Typ	DBLG 20 150 FS
Bezeichnung 1	Distanzbügel
Bezeichnung 2	für Gitterrinne
Hersteller	OBO
Dimension	B150mm
Farbe	zink
Werkstoff	Stahl
Oberfläche	bandverzinkt
Oberflächennorm	DIN EN 10346
Kleinste VK-Einheit	20
Mengeneinheit	Stück
Gewicht	17,4 kg
Gewichtseinheit	kg/100 St.
CO2 Fußabdruck (GWP) Cradle-to-Gate	0,4025 kg CO2e / 1 Stück

Technisches Datenblatt

Distanzbügel FS

Artikelnummer: 6015658

Abmessungen

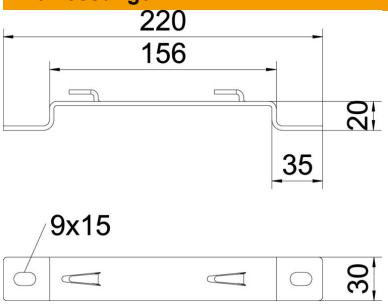

Länge	30 mm
Breite	220 mm
Höhe	20 mm
Höhe	0,79 in
Maß H	20 mm
Maß L	30 mm
Maß W	220 mm
Maß NW	156 mm

Technische Daten

Ausführung	Wand-/Deckenbügel Trapezprofil
Geeignet für Gitterrinne	ja
Geeignet für Kabelleiter	nein
Geeignet für Kabelrinne	nein
Materialstärke	3 mm
Rinnenbefestigung	Haltenase
ROHS Konform	ja