Technisches Datenblatt

C-Gitterrinne CGR 50 FT

Artikelnummer: 6017460

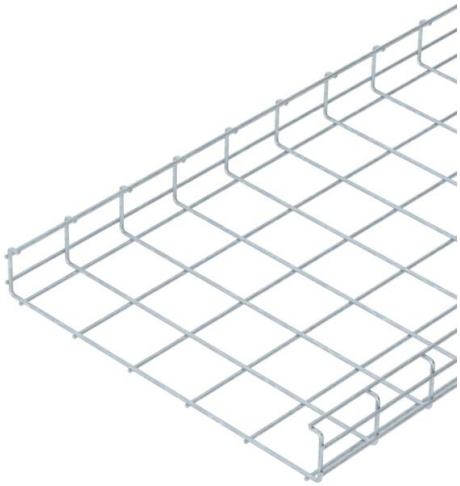

Gitterrinne in C-Form aus punktgeschweißten Stahldrähten mit der Seitenhöhe 50 mm.
Magnetische Schirmdämpfung 15 dB.

St Stahl

FT tauchfeuerverzinkt

Stammdaten

Artikelnummer	6017460
Typ	CGR 50 400 FT
Bezeichnung 1	C-Gitterrinne
Hersteller	OBO
Dimension	50x400x3000
Farbe	zink
Werkstoff	Stahl
Oberfläche	tauchfeuerverzinkt
Oberflächennorm	DIN EN ISO 1461
Kleinste VK-Einheit	3
Mengeneinheit	Meter
Gewicht	232,334 kg
Gewichtseinheit	kg/100 m
CO2 Fußabdruck (GWP) Cradle-to-Gate	5,0209 kg CO2e / 1 Meter

Technisches Datenblatt

C-Gitterrinne CGR 50 FT

Artikelnummer: 6017460

Abmessungen

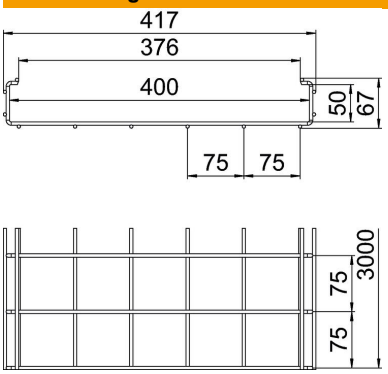

Länge	3.000 mm
Breite	400 mm
Breite	15,75 in
Höhe	50 mm
Höhe	1,97 in
Maß A	376 mm
Maß B	417 mm
Maß H	67 mm
Maß l1	75 mm
Maß l2	75 mm

Technische Daten

Ausführung Verbinder	ohne Verbinder
Befestigungsart Montage-System	Boden Decke Wand
Funktionserhalt	nein
Integrierte Trennwand	ohne
Nutzquerschnitt	157 cm²
Nutzquerschnitt	15700 mm²
Profilform	C-Form
ROHS Konform	ja
Rostfreier Stahl, gebeizt	nein
Weitspann-Ausführung	nein
Belastungstesttyp nach IEC 61537	Typ II
Art des Verbinders Kabeltragsystem	geschraubt

Belastungen

einsetzbare Stützabstände min.	1 m
einsetzbare Stützabstände max.	2 m
Stützabstand 1,0m	1,1 kN/m
Stützabstand 1,5m	0,7 kN/m
Stützabstand 2,0m	0,4 kN/m