# Technisches Datenblatt

## Bügelschelle 2056 U-Fuß, 2-fach, Kunststoffdruckwanne, Al

## Artikelnummer: 1186917

Bügelschelle mit U-Fuß, Kunststoffdruckwanne aus Polypropylen. Zur vertikalen und horizontalen Montage von 2 Einzelkabeln an C-Profilschiene. Für Schlitzweite 18 - 22 mm. Mit 1-gängiger Schraube an Druckwanne, universeller Sechskant-Schraubenkopf SW10, mit Schlitz und Kreuzschlitz. Geeignet für Montage im Innen- und Außenbereich. Mehrere Kabel sollten durch Doppelwannen getrennt werden. Der Einsatz einer Gegenwanne wird empfohlen.

HALOGEN FREE · CE · 18 · 22 · U

Alu Aluminium

### Stammdaten

| | |
|---|---|
| Artikelnummer | 1186917 |
| Typ | BS-U2-K-22 ALU |
| Bezeichnung 1 | Bügelschelle 2056 |
| Bezeichnung 2 | 2-fach |
| Hersteller | OBO |
| Dimension | 16-22mm |
| Werkstoff | Aluminium |
| Kleinste VK-Einheit | 50 |
| Mengeneinheit | Stück |
| Gewicht | 1,93 kg |
| Gewichtseinheit | kg/100 St. |
| CO2 Fußabdruck (GWP) Cradle-to-Gate | 0,2702 kg CO2e / 1 Stück |

# Technisches Datenblatt

## Bügelschelle 2056 U-Fuß, 2-fach, Kunststoffdruckwanne, Al

## Artikelnummer: 1186917

### Abmessungen

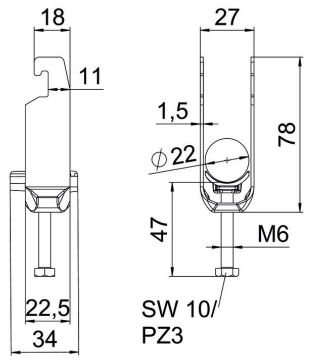


| | |
|---|---|
| Länge | 22,5 mm |
| Breite | 27 mm |
| Höhe | 78 mm |
| Blechstärke | 1,5 mm |
| Maß A | 22,5 mm |
| Maß B | 27 mm |
| Maß C | 78 mm |
| Maß G | M6 |
| Maß H | 78 mm |
| Maß L | 47 mm |
| Maß t | 1,5 mm |

### Technische Daten

| | |
|---|---|
| Anzahl der Kabel/Rohre | 2 |
| für Rohrdurchmesser max. | 22 mm |
| für Rohrdurchmesser min. | 16 mm |
| für Schiene mit Schlitzweite (mit Intervall) max. | 22 mm |
| für Schiene mit Schlitzweite (mit Intervall) min. | 18 mm |
| Gewinde | M6 |
| Halogenfrei | ja |
| Länge Außenmaß | 34 mm |
| Max. Anzugsdrehmoment | 3 Nm |
| Mit Kunststoffwanne | ja |
| Mit Metallwanne | nein |
| Montageart | Profilschiene |
| ROHS Konform | ja |
| Schlitzweite | 10 mm |
| Spannbereich D max. | 22 mm |
| Spannbereich D min. | 16 mm |
| Zusatz Oberfläche | unbehandelt |
| Zusatz Werkstoff | Aluminium |
| Mit Gegenwanne | nein |
| Werkstoff der Wanne | Kunststoff |
| Werkstoffgüte der Wanne | Polypropylen |