Technisches Datenblatt

Keystone-Träger BRK-Key A45

Artikelnummer: 6121086

Trägerplatte (inkl. Beschriftungsfeld und Schrägauslass) für Keystone-Module.
Breite der Öffnung: 14,9 mm; Höhe der Öffnung: 19,4 mm.



PC/ABS Polycarbonat/Acrylnitril-Butadien-Styrol

Stammdaten

Artikelnummer	6121086
Typ	BRK Key A45 agr
Bezeichnung 1	Keystone-Träger
Bezeichnung 2	Ausführung A45 RAL7016
Hersteller	OBO
Dimension	45x45x20
Farbe	anthrazitgrau; RAL 7016
Werkstoff	Polycarbonat/Acrylnitril-Butadien-Styrol
Kleinste VK-Einheit	1
Mengeneinheit	Stück
Gewicht	1 kg
Gewichtseinheit	kg/100 St.
CO2 Fußabdruck (GWP) Cradle-to-Gate	0,1743 kg CO2e / 1 Stück

Technisches Datenblatt

Keystone-Träger BRK-Key A45

Artikelnummer: 6121086

Abmessungen

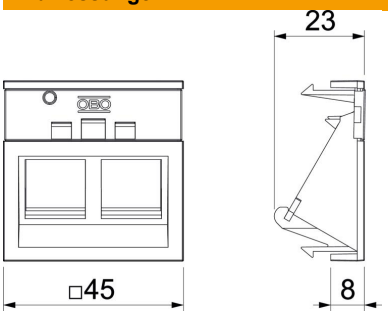

Länge	20 mm
Breite	45 mm
Höhe	45 mm

Technische Daten

ROHS Konform	ja