Technisches Datenblatt

Kanalsteckdose BRK 2-fach

Artikelnummer: 6121014

2-fach Kanalsteckdose Signa In mit erhöhtem Berührschutz, inkl. Blende (durch Steck-Kombinationen können maximal 3 Signa In-Einheiten verbunden werden) 16 A/250 V.

Stammdaten

Artikelnummer	6121014
Typ	BRK 2STD rws
Bezeichnung 1	Steckdose
Bezeichnung 2	SIGNA IN 2-fach RAL9010
Hersteller	OBO
Dimension	140x82x71
Farbe	reinweiß; RAL 9010
Kleinste VK-Einheit	1
Mengeneinheit	Stück
Gewicht	20,2 kg
Gewichtseinheit	kg/100 St.

Technisches Datenblatt

Kanalsteckdose BRK 2-fach

Artikelnummer: 6121014

Abmessungen

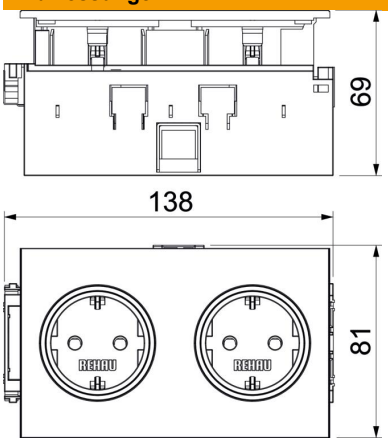

Breite	140 mm
Höhe	82 mm

Technische Daten

Abdeckung	Komplettgehäuse
Abschließbar	nein
Anschlussart	Steckklemme
Anzahl der Einheiten	2
Anzahl der Module (bei Modulbauweise)	2
Aufdruck/Kennzeichnung	ohne Aufdruck
Ausführung der Oberfläche	nicht zutreffend
Ausführung	SCHUKO
Auswurfmechanismus	nein
Befestigungsart	sonstige
Beschriftungsfeld	nein
für erschwerte Bedingung (nach VDE)	nein
Halogenfrei	ja
Isolierte Einbau	ja
Klappdeckel	nein
Kodierung	nein
Mit Ein-/Ausschalter	nein
Mit Feinsicherung	nein
Mit Funktionsbeleuchtung	nein
Mit Orientierungsbeleuchtung	nein
Montageart	Geräteeinbaukanal
Nennspannung	250 V
Nennstrom	16 A
ROHS Konform	ja
Schutzart	IP20
Sonderstromversorgung	ohne Sonderstromversorgung
Steckdosen Winkel	0°
Transparent	nein
Verdrehter Zentraleinsatz	nein
Überspannungsschutz	nein