# Technisches Datenblatt

## Wand- und Stielausleger AW 55 A2

## Artikelnummer: 6443067

Schwerer Wand- und Stielausleger mit angeschweißter Kopfplatte. Befestigung des Auslegers am U-Stiel ab der Breite 400 mm mit Sechskantschraube durch beide Holme des Stiels. Bitte dazu die passenden Distanzstücke einsetzen!

A2 Edelstahl, rostfrei

2B blank, nachbehandelt

### Stammdaten

| | |
|---|---|
| Artikelnummer | 6443067 |
| Typ | AW 55 31 A2 |
| Bezeichnung 1 | Wand- und Stielausleger |
| Bezeichnung 2 | mit angeschweißter Kopfplatte |
| Hersteller | OBO |
| Dimension | B310mm |
| Farbe | edelstahl |
| Werkstoff | Edelstahl, rostfrei 1.4301 |
| Oberfläche | blank, nachbehandelt |
| Oberflächennorm | |
| Kleinste VK-Einheit | 1 |
| Mengeneinheit | Stück |
| Gewicht | 118,9 kg |
| Gewichtseinheit | kg/100 St. |
| CO2 Fußabdruck (GWP) Cradle-to-Gate | 6,7905 kg CO2e / 1 Stück |

# Technisches Datenblatt

## Wand- und Stielausleger AW 55 A2

## Artikelnummer: 6443067

### Abmessungen

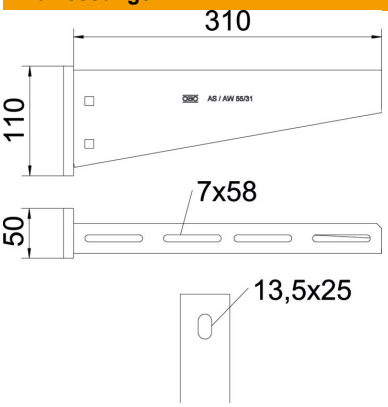


| | |
|---|---|
| Länge | 50 mm |
| Breite | 310 mm |
| Höhe | 110 mm |
| Maß A | 50 mm |
| Maß B | 310 mm |
| Maß H | 110 mm |

### Technische Daten

| | |
|---|---|
| Ausführung | Wand- und Stielausleger |
| F in kN | 5,5 kN |
| Funktionserhalt | nein |
| Lochdurchmesser | 13,5 mm |
| ROHS Konform | ja |
| Rostfreier Stahl, gebeizt | ja |
| Winkelbereich max. | 90 mm |
| Winkelbereich min. | 90 mm |

### Belastungen

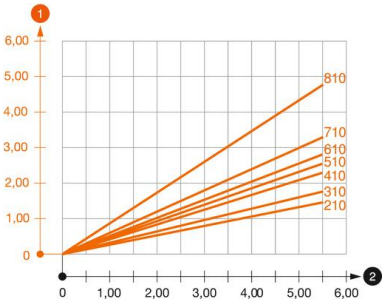


**Belastungsdiagramm Ausleger Typ AW 55**

1 Durchbiegung der Auslegerspitze bei zulässiger Auslegerbelastung

2 Zulässige Auslegerbelastung in kN ohne Mannlast

— Belastungskurve mit Auslegerlängen in mm

### Belastungskennwerte Dübel für Wand- und Stielausleger AW 55

| Wandbefestigung | | | | | | | | | | |
|---|---|---|---|---|---|---|---|---|---|---|
| | Maximale Belastung [kN] | | | | | | | | | |
| | Auslegerbreite [mm] | | | | | | | | | |
| Dübel Typ | 210 | 310 | 410 | 510 | 560 | 610 | 710 | 810 | 910 | 1010 |
| FAZIIPlus 12 (hef=70) | 3,60 | 3,45 | 3,40 | 3,25 | 3,30 | 3,30 | 3,10 | 2,50 | 2,35 | 2,20 |
| FAZIIPlus 12 (hef=50) | 3,00 | 2,35 | 2,10 | 2,00 | 2,00 | 2,00 | 1,90 | 1,50 | 1,45 | 1,35 |

Max. Belastung F ges. = Kabelgewicht + Kabelrinne + Ausleger. Die angegebenen Werte basieren auf gerissenem Beton der Festigkeitsklasse C20/25. Die Einbaubedingungen der ETA-Zulassung (Dübel) sind zu beachten!