Technisches Datenblatt

Wand- und Stielausleger AW 55 FT

Artikelnummer: 6418724

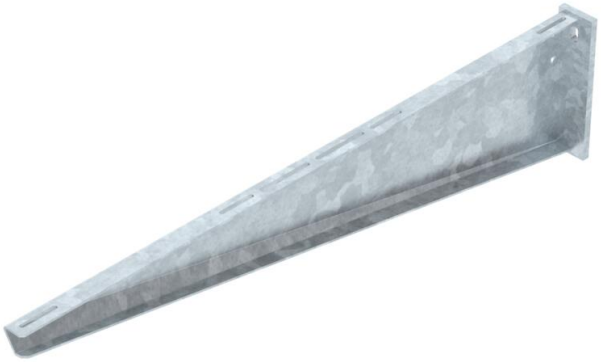

Schwerer Wand- und Stielausleger mit angeschweißter Kopfplatte. Befestigung des Auslegers am U-Stiel ab der Breite 400 mm mit Sechskantschraube durch beide Holme des Stiels. Bitte dazu die passenden Distanzstücke einsetzen!

CE UK CA

St Stahl

FT tauchfeuerverzinkt

Stammdaten

Artikelnummer	6418724
Typ	AW 55 101 FT
Bezeichnung 1	Wand- und Stielausleger
Bezeichnung 2	mit angeschweißter Kopfplatte
Hersteller	OBO
Dimension	B1010mm
Farbe	zink
Werkstoff	Stahl
Oberfläche	tauchfeuerverzinkt
Oberflächennorm	DIN EN ISO 1461
Kleinste VK-Einheit	1
Mengeneinheit	Stück
Gewicht	640 kg
Gewichtseinheit	kg/100 St.
CO2 Fußabdruck (GWP) Cradle-to-Gate	20,687 kg CO2e / 1 Stück

Technisches Datenblatt

Wand- und Stielausleger AW 55 FT

Artikelnummer: 6418724

Abmessungen

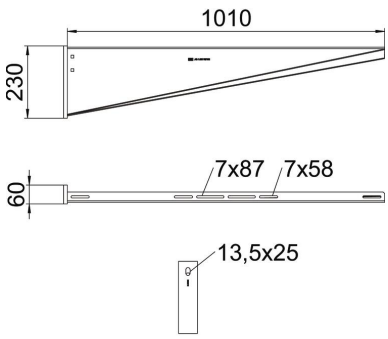

Länge	60 mm
Breite	1.010 mm
Höhe	230 mm
Maß A	60 mm
Maß B	1.010 mm
Maß H	230 mm

Technische Daten

Ausführung	Wand- und Stielausleger
F in kN	5,5 kN
Funktionserhalt	nein
Lochdurchmesser	13,5 mm
ROHS Konform	ja
Rostfreier Stahl, gebeizt	nein
Winkelbereich max.	90 mm
Winkelbereich min.	90 mm

Belastungen

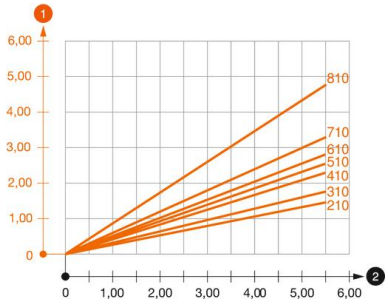

Belastungsdiagramm Ausleger Typ AW 55

1 Durchbiegung der Auslegerspitze bei zulässiger Auslegerbelastung

2 Zulässige Auslegerbelastung in kN ohne Mannlast

—— Belastungskurve mit Auslegerlängen in mm

Belastungskennwerte Dübel für Wand- und Stielausleger AW 55

Wandbefestigung										
	Maximale Belastung [kN]									
	Auslegerbreite [mm]									
Dübel Typ	210	310	410	510	560	610	710	810	910	1010
FAZIIPlus 12 (hef=70)	3,60	3,45	3,40	3,25	3,30	3,30	3,10	2,50	2,35	2,20
FAZIIPlus 12 (hef=50)	3,00	2,35	2,10	2,00	2,00	2,00	1,90	1,50	1,45	1,35

Die angegebenen Werte basieren auf gerissenem Beton der Festigkeitsklasse C20/25. Die Einbaubedingungen der ETA-Zulassung (Dübel) sind zu beachten!