# Technisches Datenblatt

## Wand- und Stielausleger AW 15 A4

## Artikelnummer: 6392016

Leichter Wand- und Stielausleger mit angeschweißter Kopfplatte. Befestigung des Auslegers am U-Stiel ab der Breite 400 mm mit Sechskantschraube durch beide Holme des Stiels. Bitte dazu die passenden Distanzstücke einsetzen!

A4 Edelstahl, rostfrei

2B blank, nachbehandelt

### Stammdaten

| | |
|---|---|
| Artikelnummer | 6392016 |
| Typ | AW 15 21 A4 |
| Bezeichnung 1 | Wand- und Stielausleger |
| Bezeichnung 2 | mit angeschweißter Kopfplatte |
| Hersteller | OBO |
| Dimension | B210mm |
| Farbe | edelstahl |
| Werkstoff | Edelstahl, rostfrei 1.4571 |
| Oberfläche | blank, nachbehandelt |
| Oberflächennorm | |
| Kleinste VK-Einheit | 1 |
| Mengeneinheit | Stück |
| Gewicht | 24 kg |
| Gewichtseinheit | kg/100 St. |
| CO2 Fußabdruck (GWP) Cradle-to-Gate | 1,4029 kg CO2e / 1 Stück |

# Technisches Datenblatt

## Wand- und Stielausleger AW 15 A4

## Artikelnummer: 6392016

### Abmessungen

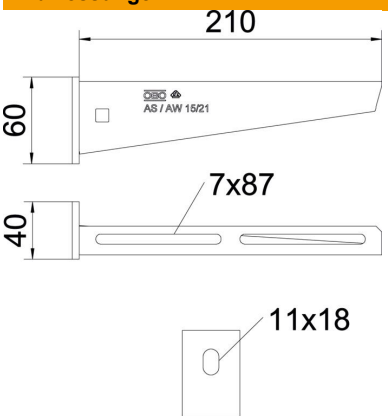


| | |
|---|---|
| Länge | 40 mm |
| Breite | 210 mm |
| Höhe | 60 mm |
| Maß A | 40 mm |
| Maß B | 210 mm |
| Maß H | 60 mm |

### Technische Daten

| | |
|---|---|
| Ausführung | Wand- und Stielausleger |
| F in kN | 1,5 kN |
| Funktionserhalt | nein |
| Lochdurchmesser | 11 mm |
| ROHS Konform | ja |
| Rostfreier Stahl, gebeizt | ja |
| Winkelbereich max. | 90 mm |
| Winkelbereich min. | 90 mm |

### Belastungen

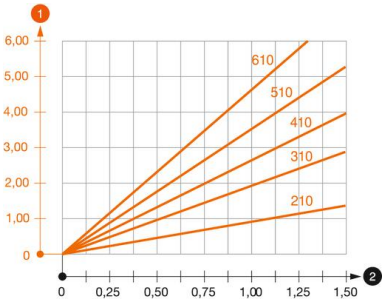


**Belastungsdiagramm Ausleger Typ AW 15**

1 Durchbiegung der Auslegerspitze bei zulässiger Auslegerbelastung

2 Zulässige Auslegerbelastung in kN ohne Mannlast

— Belastungskurve mit Auslegerlängen in mm

### Belastungskennwerte Dübel für Wand- und Stielausleger AW 15

| Wandbefestigung | | | | | | | | |
|---|---|---|---|---|---|---|---|---|
| | Maximale Belastung [kN] | | | | | | | |
| | Auslegerbreite [mm] | | | | | | | |
| Dübel Typ | 110 | 160 | 210 | 310 | 410 | 510 | 560 | 610 |
| FAZIIPlus 10 (hef=60) | 1,5 | 1,5 | 1,5 | 1,25 | 1,05 | 0,95 | 0,9 | 0,9 |
| FAZIIPlus 10 (hef=40) | 1,5 | 1,5 | 1,5 | 1,2 | 0,95 | 0,8 | 0,75 | 0,7 |

Max. Belastung F ges. = Kabelgewicht + Kabelrinne + Ausleger. Die angegebenen Werte basieren auf gerissenem Beton der Festigkeitsklasse C20/25. Die Einbaubedingungen der ETA-Zulassung (Dübel) sind zu beachten!