# Technisches Datenblatt

## Abstandschelle 733 FT

## Artikelnummer: 1362714

Abstandschelle zur Montage von Rohren und Kabeln an Wand, Decke und Boden. Mit selbstsicherndem Oberteil. Befestigung über Langloch. Zugelassen für den Funktionserhalt nach DIN 4102 Teil 12, Funktionserhaltklassen E 30 bis E 90.

E30 E60 E90

St Stahl

FT tauchfeuerverzinkt

### Stammdaten

| | |
|---|---|
| Artikelnummer | 1362714 |
| Typ | ASL 733 20 FT |
| Bezeichnung 1 | Abstandschelle |
| Bezeichnung 2 | mit Langloch |
| Hersteller | OBO |
| Dimension | 17-20mm |
| Werkstoff | Stahl |
| Oberfläche | tauchfeuerverzinkt |
| Oberflächennorm | DIN EN ISO 1461 |
| Kleinste VK-Einheit | 25 |
| Mengeneinheit | Stück |
| Gewicht | 2 kg |
| Gewichtseinheit | kg/100 St. |
| CO2 Fußabdruck (GWP) Cradle-to-Gate | 0,0649 kg CO2e / 1 Stück |

# Technisches Datenblatt

## Abstandschelle 733 FT

## Artikelnummer: 1362714

### Abmessungen

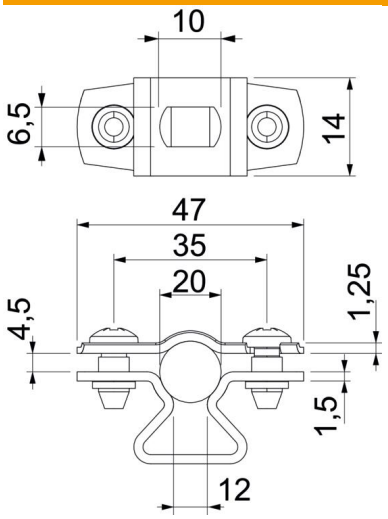


| | |
|---|---|
| Maß A | 47 mm |
| Maß B | 35 mm |
| Maß b | 14 mm |
| Maß D | 20 mm |
| Maß D max. | 20 mm |
| Maß D min. | 17 mm |
| Maß L | 10 mm |
| Maß s | 12 mm |
| Maß t1 | 1,25 mm |
| Maß t2 | 1,5 mm |
| Maß x | 4,5 mm |

### Technische Daten

| | |
|---|---|
| Abstand zur Wand | ja |
| Anzahl der Kabel/Rohre | 1 |
| Ausführung | geschlossen |
| Befestigungsart | Schraubloch |
| Funktionserhalt | ja |
| für Durchmesser | 17 - 20 |
| Halogenfrei | ja |
| Kunststoffummantelt | nein |
| Materialstärke | 1,5 mm |
| ROHS Konform | ja |
| Spannbereich D max. | 20 mm |
| Spannbereich D min. | 17 mm |
| UV-beständig | ja |