Technisches Datenblatt

Abstandschelle 732 A4

Artikelnummer: 1362458

Abstandschelle zur Montage von Rohren und Kabeln an Wand, Decke und Boden. Mit selbstsicherndem Oberteil. Befestigung über Ansatz mit Innengewinde.
Zugelassen für den Funktionserhalt nach DIN 4102 Teil 12, Funktionserhaltklassen E 30 bis E 90.

E30 E60 E90

A4 Edelstahl, rostfrei

Stammdaten

Artikelnummer	1362458
Typ	ASG 732 8 A4
Bezeichnung 1	Abstandschelle
Bezeichnung 2	mit Gewindeanschluss M6
Hersteller	OBO
Dimension	7-8mm
Werkstoff	Edelstahl, rostfrei 1.4571
Kleinste VK-Einheit	25
Mengeneinheit	Stück
Gewicht	1,582 kg
Gewichtseinheit	kg/100 St.
CO2 Fußabdruck (GWP) Cradle-to-Gate	0,1397 kg CO2e / 1 Stück

Technisches Datenblatt

Abstandschelle 732 A4

Artikelnummer: 1362458

Abmessungen

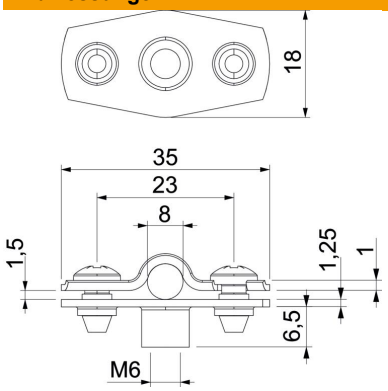

Maß A	35 mm
Maß B	23 mm
Maß b	18 mm
Maß D	8 mm
Maß D max.	8 mm
Maß D min.	7 mm
Maß H1	12 mm
Maß t1	1 mm
Maß t2	1,25 mm
Maß x	1,5 mm

Technische Daten

Abstand zur Wand	ja
Anzahl der Kabel/Rohre	1
Ausführung	geschlossen
Befestigungsart	Gewindeanschluss
Funktionserhalt	ja
für Durchmesser	7 - 8
Halogenfrei	ja
Kunststoffummantelt	nein
Materialstärke	1,25 mm
ROHS Konform	ja
Spannbereich D max.	8 mm
Spannbereich D min.	7 mm
UV-beständig	ja