# Technisches Datenblatt

## Abstandschelle 732 A2

## Artikelnummer: 1362646

Abstandschelle zur Montage von Rohren und Kabeln an Wand, Decke und Boden. Mit selbstsicherndem Oberteil. Befestigung über Ansatz mit Innengewinde. Zugelassen für den Funktionserhalt nach DIN 4102 Teil 12, Funktionserhaltklassen E 30 bis E 90.

E30 E60 E90

A2 Edelstahl, rostfrei

### Stammdaten

| | |
|---|---|
| Artikelnummer | 1362646 |
| Typ | ASG 732 53 A2 |
| Bezeichnung 1 | Abstandschelle |
| Bezeichnung 2 | mit Gewindeanschluss M6 |
| Hersteller | OBO |
| Dimension | 44-53mm |
| Werkstoff | Edelstahl, rostfrei 1.4301 |
| Kleinste VK-Einheit | 20 |
| Mengeneinheit | Stück |
| Gewicht | 4,781 kg |
| Gewichtseinheit | kg/100 St. |
| CO2 Fußabdruck (GWP) Cradle-to-Gate | 0,3732 kg CO2e / 1 Stück |

# Technisches Datenblatt

## Abstandschelle 732 A2

## Artikelnummer: 1362646

### Abmessungen

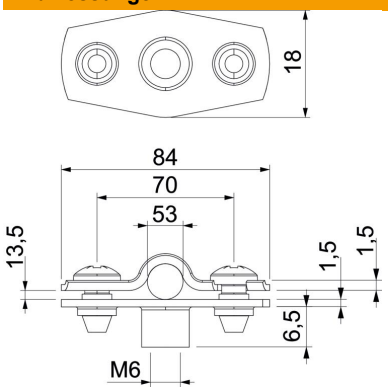


| | |
|---|---|
| Maß A | 84 mm |
| Maß B | 70 mm |
| Maß b | 18 mm |
| Maß D | 53 mm |
| Maß D max. | 53 mm |
| Maß D min. | 44 mm |
| Maß H1 | 12 mm |
| Maß t1 | 1,5 mm |
| Maß t2 | 1,5 mm |
| Maß x | 13,5 mm |

### Technische Daten

| | |
|---|---|
| Abstand zur Wand | ja |
| Anzahl der Kabel/Rohre | 1 |
| Ausführung | geschlossen |
| Funktionserhalt | ja |
| für Durchmesser | 44 - 53 |
| Halogenfrei | ja |
| Kunststoffummantelt | nein |
| Materialstärke | 1,5 mm |
| ROHS Konform | ja |
| Spannbereich D max. | 53 mm |
| Spannbereich D min. | 44 mm |
| UV-beständig | ja |