Ficha Técnica

Abrazadera 732 A2

Referencia: 1362634



Abrazadera para el montaje de tubos y cables en la pared, el techo y el suelo. Con tapa autoblocante. Fijación a través de inserción con rosca interior. Testado y aprobado para el mantenimiento de funciones según DIN 4102 Parte 12, clases de mantenimiento de funciones E 30 a E 90.

E30 E60 E90

A2 Acero inoxidable

Datos maestros

Referencia	1362634
Tipo	ASG 732 17 A2
Denominación 1	Abrazadera
Denominación 2	con rosca de empalme M6
Fabricante	OBO
Dimensión	14-17mm
Material	Acero inoxidable 1.4301
Unidad VK más pequeña	25
Cantidad	Pieza
Peso	2,007 kg
Unidad de peso	kg/100 ud.
Huella de CO2 (GWP) Cradle-to-Gate	0,1916 kg CO2e / 1 Unidad

Ficha Técnica

Abrazadera 732 A2

Referencia: 1362634

Dimensiones

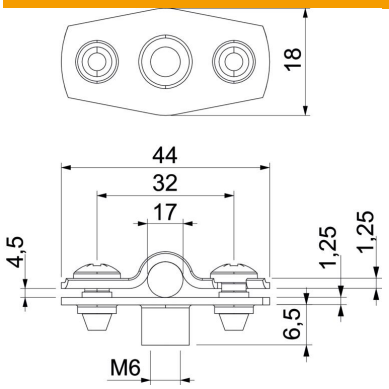

Medida A	44 mm
Medida B	32 mm
Medida b	18 mm
Medida D	17 mm
Medida d máx.	17 mm
Medida d mín.	14 mm
Medida H1	12 mm
Medida t1 (mm)	1,25 mm
Medida t2 (mm)	1,25 mm
Medida x	4,5 mm

Datos técnicos

Distancia hasta la pared	sí
Número de cables / tubos	1
Versión	Cerrada
Mantenimiento de función	sí
para el diámetro	14 - 17
Libre de halógenos	sí
recubierto de plástico	no
Grosor del material	1,25 mm
Conforme a ROHS	sí
Rango de sujeción D máx.	17 mm
Rango de sujeción D mín.	14 mm
Resistente a los UV	sí