Technisches Datenblatt

Abstandschelle 732 G

Artikelnummer: 1362410

Abstandschelle zur Montage von Rohren und Kabeln an Wand, Decke und Boden. Mit selbstsicherndem Oberteil. Befestigung über Ansatz mit Innengewinde.
Zugelassen für den Funktionserhalt nach DIN 4102 Teil 12, Funktionserhaltklassen E 30 bis E 90.

E30 E60 E90

St Stahl

G galvanisch verzinkt

Stammdaten

Artikelnummer	1362410
Typ	ASG 732 10 G
Bezeichnung 1	Abstandschelle
Bezeichnung 2	mit Gewindeanschluss M6
Hersteller	OBO
Dimension	8-10mm
Werkstoff	Stahl
Oberfläche	galvanisch verzinkt
Oberflächennorm	EN ISO 19598 / EN ISO 4042
Kleinste VK-Einheit	25
Mengeneinheit	Stück
Gewicht	1,504 kg
Gewichtseinheit	kg/100 St.
CO2 Fußabdruck (GWP) Cradle-to-Gate	0,0461 kg CO2e / 1 Stück

Technisches Datenblatt

Abstandschelle 732 G

Artikelnummer: 1362410

Abmessungen

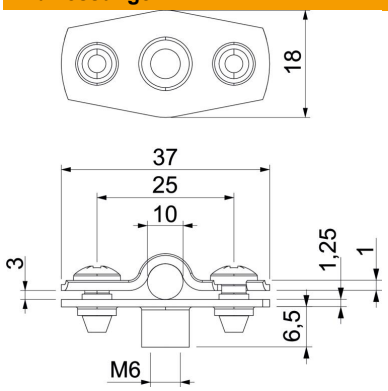

Maß A	37 mm
Maß B	25 mm
Maß D	10 mm
Maß D max.	10 mm
Maß D min.	8 mm
Maß t1	1 mm
Maß t2	1,25 mm
Maß x	3 mm

Technische Daten

Abstand zur Wand	ja
Anzahl der Kabel/Rohre	1
Ausführung	geschlossen
Befestigungsart	Gewindeanschluss
Funktionserhalt	ja
für Durchmesser	8 - 10
Halogenfrei	ja
Kunststoffummantelt	nein
Materialstärke	1,25 mm
ROHS Konform	ja
Spannbereich D max.	10 mm
Spannbereich D min.	8 mm
UV-beständig	ja