Technisches Datenblatt

Universal-Steckklemme, 5-polig

Artikelnummer: 2054458

Geprüft nach EN 60998
Schraubenlose Klemme zur Verbindung von elektrischen Leitern. Die Leiterart kann wahlweise flexibel, mehrdrähtig oder starr sein.
Bei der Verwendung von starren Leitern ist ein Öffnen des Lösehebels nicht erforderlich. Der Leiter kann direkt in die Klemme eingesteckt werden.
Zum Herausziehen der Leiter einfach den Lösehebel öffnen. Die Ader lässt sich dann problemlos herausziehen.
Nennquerschnitt:
5 x 0,2 - 2,5 mm² mehrdrähtige-/ eindrähtige Leiter
Nennspannung 450 V
Nennstrom 24 A
Abisolierlänge: 9 mm (+1 mm)
Prüföffnung: Phasenprüfer und Prüfstift (max. Ø 2 mm) sehr gut zugänglich an der Oberseite der Klemme
Max. zulässige Umgebungstemperatur gemäß EN 60998: 85°C.

Technische Daten UL (USA)

Nennspannung 300 V

Klemmbereich AWG 24-12

Umgebungstemp. max. 105 °C

PC Polycarbonat

Stammdaten

Artikelnummer	2054458
Typ	61 525 FL
Bezeichnung 1	Universalklemme
Bezeichnung 2	5 starre-flexible Leiter
Hersteller	OBO
Dimension	0,2-2,5mm²
Farbe	transparent
Werkstoff	Polycarbonat
Kleinste VK-Einheit	50
Mengeneinheit	Stück
Gewicht	0,41 kg
Gewichtseinheit	kg/100 St.

Technisches Datenblatt

Universal-Steckklemme, 5-polig

Artikelnummer: 2054458

Abmessungen

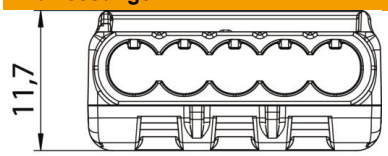

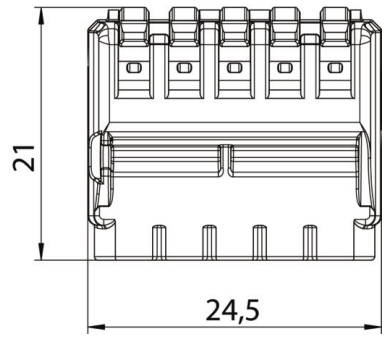

Länge	24,5 mm
Breite	21 mm
Höhe	11,7 mm

Technische Daten

Anschließbarer Leiterquerschnitt eindrähtig max.	2,5 mm²
Anschließbarer Leiterquerschnitt eindrähtig min.	0,2 mm²
Anschließbarer Leiterquerschnitt mehrdrähtig max.	2,5 mm²
Anschließbarer Leiterquerschnitt mehrdrähtig min.	0,2 mm²
Anzahl der Klemmstellen	5
flammwidrig	nach VDE 0471/DIN 695 Teil 2-1, Prüftemperatur 850°C
Geeignet für flexible Leiter	ja
Geeignet für Massivleiter	ja
Geeignet für mehrdrahtige Leiter	ja
Isolierstoff	Thermoplast
Mit Betätigungshebeln	ja
Nennquerschnitt max.	2,5 mm²
Nennquerschnitt min.	0,2 mm²
Nennspannung	450 V
Nennstrom	24 A
Polzahl	1
Querschnitt	5 x 0,2 - 2,5 mm² mehrdrähtige-/ eindrähtige Leiter mm²
ROHS Konform	ja
Temperatureinsatzbereich max.	85 °C
Temperatureinsatzbereich min.	-5 °C