Technisches Datenblatt

Befestigungsschelle 604, leicht

Artikelnummer: 1003178

Einlappige Befestigungsschelle für Kabel und Rohre.
*Größen 3 und 4 für Gasdrucknagelgerät nicht geeignet
*Größen 3 bis 21 für Bolzensetzgerät nicht geeignet

St	Stahl
G	galvanisch verzinkt

Stammdaten

Artikelnummer	1003178
Typ	604 16 G
Bezeichnung 1	Befestigungsschelle
Bezeichnung 2	einlappig
Hersteller	OBO
Dimension	16mm
Werkstoff	Stahl
Oberfläche	galvanisch verzinkt
Oberflächennorm	EN ISO 19598 / EN ISO 4042
Kleinste VK-Einheit	100
Mengeneinheit	Stück
Gewicht	0,348 kg
Gewichtseinheit	kg/100 St.
CO2 Fußabdruck (GWP) Cradle-to-Gate	0,0102 kg CO2e / 1 Stück

Technisches Datenblatt

Befestigungsschelle 604, leicht

Artikelnummer: 1003178

Abmessungen

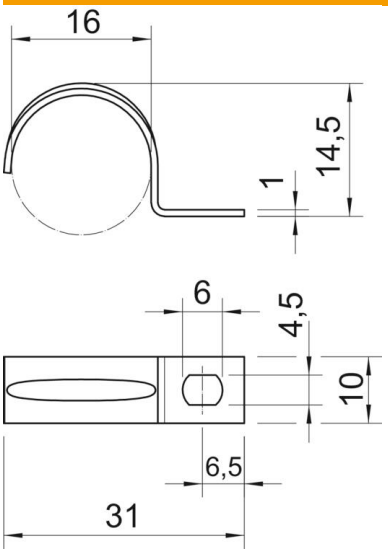

Länge	31 mm
Breite	10 mm
Höhe	14,5 mm
Maß A	6,5 mm
Maß b	10 mm
Maß D	16 mm
Maß d	4,5 mm
Maß e	6 mm
Maß H	14,5 mm
Maß L	31 mm
Maß t	1 mm

Technische Daten

Abstand zur Wand	nein
Anzahl der Kabel/Rohre	1
Ausführung	einlappig
Befestigungsart	Schraubloch
für Durchmesser	16
Geeignet im Brandschutzbereich	nein
Halogenfrei	ja
Kunststoffummantelt	nein
Lochgröße	4,5 x 6
Materialstärke	1 mm
Nenndurchmesser	16 mm
ROHS Konform	ja
UV-beständig	ja