Technisches Datenblatt

Befestigungsschelle 604, leicht

Artikelnummer: 1003127

Einlappige Befestigungsschelle für Kabel und Rohre.
*Größen 3 und 4 für Gasdrucknagelgerät nicht geeignet
*Größen 3 bis 21 für Bolzensetzgerät nicht geeignet

St	Stahl
G	galvanisch verzinkt

Stammdaten

Artikelnummer	1003127
Typ	604 12 G
Bezeichnung 1	Befestigungsschelle
Bezeichnung 2	einlappig
Hersteller	OBO
Dimension	12mm
Werkstoff	Stahl
Oberfläche	galvanisch verzinkt
Oberflächennorm	EN ISO 19598 / EN ISO 4042
Kleinste VK-Einheit	100
Mengeneinheit	Stück
Gewicht	0,24 kg
Gewichtseinheit	kg/100 St.
CO2 Fußabdruck (GWP) Cradle-to-Gate	0,0049 kg CO2e / 1 Stück

Technisches Datenblatt

Befestigungsschelle 604, leicht

Artikelnummer: 1003127

Abmessungen

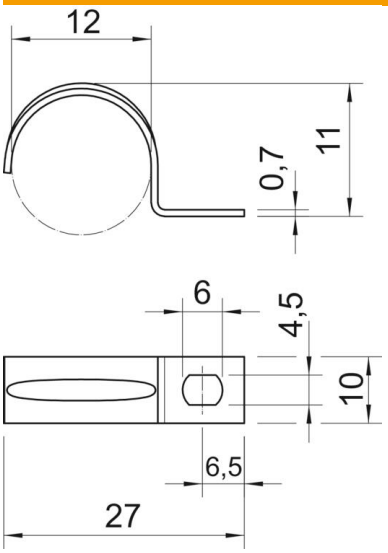

Länge	27 mm
Breite	10 mm
Höhe	11 mm
Maß A	6,5 mm
Maß b	10 mm
Maß D	12 mm
Maß d	4,5 mm
Maß e	6 mm
Maß H	11 mm
Maß L	27 mm
Maß t	0,7 mm

Technische Daten

Abstand zur Wand	nein
Anzahl der Kabel/Rohre	1
Ausführung	einlappig
Befestigungsart	Schraubloch
für Durchmesser	12
Geeignet im Brandschutzbereich	nein
Halogenfrei	ja
Kunststoffummantelt	nein
Lochgröße	4,5 x 6
Materialstärke	0,7 mm
Nenndurchmesser	12 mm
ROHS Konform	ja
UV-beständig	ja