# Technisches Datenblatt

## Sprint-Schraube, mit Torx

## Artikelnummer: 3198020

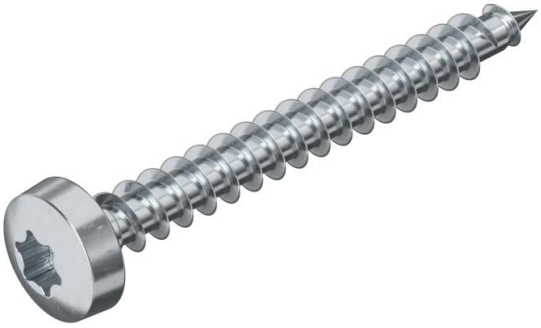

Stahl gehärtet, galvanisch verzinkt und hostaflonbeschichtet. Panhead mit T-Bit (Innensechsrund), die Gr. Ø 3 mm T10, Ø 3,5 mm T15, Ø 4 und 4,5 mm T20, Ø 5 mm T25.
Die Verwendung der SPRINT-Schrauben führt zu erheblich verkürzten Einschraubzeiten gegen- über herkömmlichen Schrauben. Bewirkt wird dieser spürbare Vorteil durch die Greifspitze mit dem 1. Gang, der auf das 2-gängige Gewinde führt.
Einsatzgebiete: Holz, Spanplatten, Rigips-Platten, Kunststoffdübel.

| | |
|---|---|
| St | Stahl |
| G | galvanisch verzinkt |

### Stammdaten

| | |
|---|---|
| Artikelnummer | 3198020 |
| Typ | 4758T 3.5x25 |
| Bezeichnung 1 | Sprint-Schraube |
| Bezeichnung 2 | Panhead, Antrieb T-Drive |
| Hersteller | OBO |
| Dimension | 3,5x25mm |
| Werkstoff | Stahl |
| Oberfläche | galvanisch verzinkt |
| Oberflächennorm | EN ISO 19598 / EN ISO 4042 |
| Kleinste VK-Einheit | 200 |
| Mengeneinheit | Stück |
| Gewicht | 0,133 kg |
| Gewichtseinheit | kg/100 St. |

# Technisches Datenblatt

## Sprint-Schraube, mit Torx

## Artikelnummer: 3198020

### Abmessungen

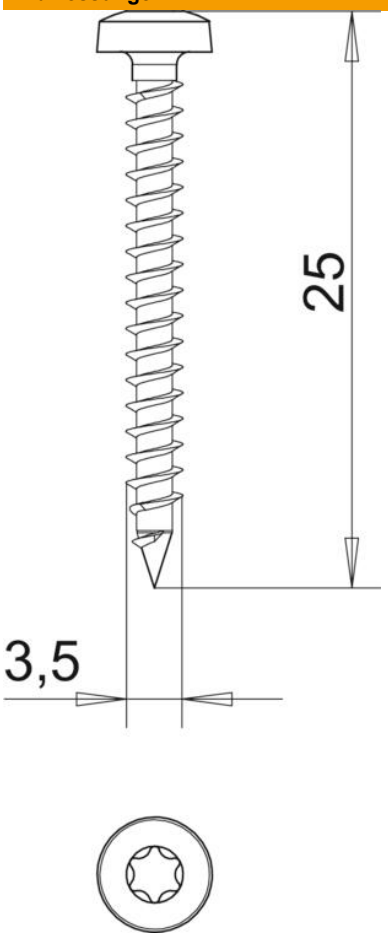


| | |
|---|---|
| Länge | 25 mm |
| Maß D | 3,5 mm |
| Maß L | 25 mm |

### Technische Daten

| | |
|---|---|
| Gehärtet | ja |
| Kopfdurchmesser | 6,5 mm |
| Kopfform | Panhead |
| ROHS Konform | ja |
| Schraubsystem | Torx |
| Zweigängig | ja |