Technisches Datenblatt

Quick-Pipe®-Bogen 90°, lichtgrau

Artikelnummer: 2154052



Formteil für Elektroinstallationsrohre aus Kunststoff zum Erstellen von 90°-Bögen. Geeignet für Rohr Quick-Pipe® oder Wellrohre. Werkzeugloses Verschließen und Öffnen. Einsetzbar im Temperaturbereich von - 25° bis + 60° C.

PP Polypropylen

Stammdaten

Artikelnummer	2154052
Typ	3000 BMS M16 LGR
Bezeichnung 1	Quick-Pipe-Bogen 90°
Hersteller	OBO
Dimension	M16
Farbe	lichtgrau; RAL 7035
Werkstoff	Polypropylen
Kleinste VK-Einheit	10
Mengeneinheit	Stück
Gewicht	0,592 kg
Gewichtseinheit	kg/100 St.
CO2 Fußabdruck (GWP) Cradle-to-Gate	0,0439 kg CO2e / 1 Stück

Technisches Datenblatt

Quick-Pipe®-Bogen 90°, lichtgrau

Artikelnummer: 2154052

Abmessungen

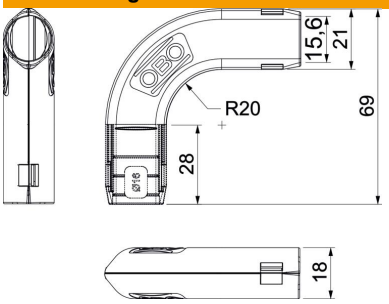

Maß B	21,4 mm
Maß d	15,6 mm
Maß L	69 mm
Maß L1	28 mm
Maß R	20 mm

Technische Daten

Ausführung	Steck
Flexibel	nein
Halogenfrei	ja
Mit Inspektionsöffnung und Deckel	nein
Mit Muffe	nein
Oberfläche gebürstet	nein
Oberfläche poliert	nein
ROHS Konform	ja
Temperatureinsatzbereich max.	60 °C
Temperatureinsatzbereich min.	0 °C
Winkel des Bogens	90 °
Zweiteilig	ja