Technisches Datenblatt

Zweimetall-Dachrinnenklemme für alle Wulststärken

Artikelnummer: 5316170

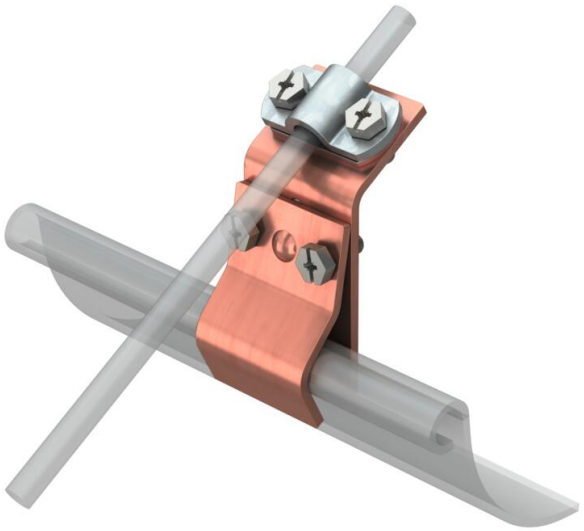

Rinnenklemme zum Anschluss von Rundleiter an Dachrinnen
• passend für alle Wulststärken
• Zweimetall zum Anschluss von Rundleitern aus Alu oder Stahl tauchfeuerverzinkt an Kupferdachrinnen ohne Korrosion der unterschiedlichen Metalle

St	Stahl
FT	tauchfeuerverzinkt

Stammdaten

Artikelnummer	5316170
Typ	262 ZM
Bezeichnung 1	Rinnenklemme
Bezeichnung 2	zweimetall
Hersteller	OBO
Dimension	8mm
Werkstoff	Stahl
Oberfläche	tauchfeuerverzinkt
Oberflächennorm	DIN EN ISO 1461
Kleinste VK-Einheit	10
Mengeneinheit	Stück
Gewicht	23,1 kg
Gewichtseinheit	kg/100 St.
CO2 Fußabdruck (GWP) Cradle-to-Gate	0,8017 kg CO2e / 1 Stück

Technisches Datenblatt

Zweimetall-Dachrinnenklemme für alle Wulststärken

Artikelnummer: 5316170

Abmessungen

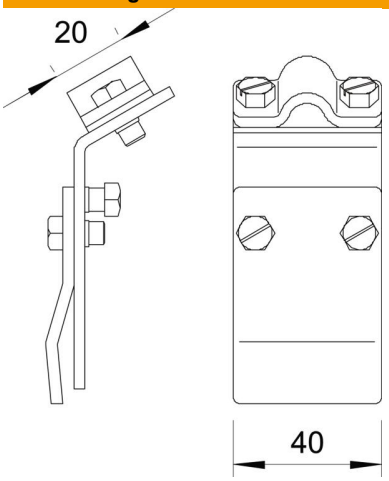

Länge	92,8 mm
Breite	40 mm
Höhe	43,95 mm

Technische Daten

Art der Befestigungsschraube	Sechskantschraube
Art des Verbinders	Dachrinnenklemme
Passung	Rd 8-10 mm
ROHS Konform	ja
Klemmbereich max.	20 mm
Klemmbereich min.	12 mm