Ficha Técnica

Carril DIN 35 x 7,5 mm

Referencia: 1115382

Carril DIN 35 x 7,5 mm según DIN EN 60715 (anteriormente, DIN EN 50022).



St Acero

FS galvanizado en banda

Datos maestros

Referencia	1115382
Tipo	2069 T100 FS
Denominación 1	Perfil
Denominación 2	en longitud extra para serie T
Fabricante	OBO
Dimensión	119x35x7,5
Material	Acero
Superficie	Galvanizado en banda
Norma superficies	DIN EN 10346
Unidad VK más pequeña	10
Cantidad	Pieza
Peso	4,14 kg
Unidad de peso	kg/100 ud.
Huella de CO2 (GWP) Cradle-to-Gate	0,1461 kg CO2e / 1 Unidad

Ficha Técnica

Carril DIN 35 x 7,5 mm

Referencia: 1115382

Dimensiones

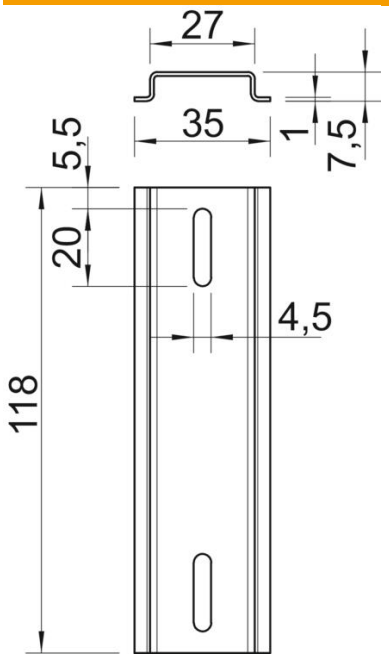

Longitud	118 mm
Ancho	35 mm
Altura	7,5 mm

Datos técnicos

Versión	Para T100 largo yT160 transversal
Modelo de carriles	Carril soporte DIN EN 60715
Forma del orificio (ETIM)	Agujero alargado
Grosor del material	1 mm
Conforme a ROHS	sí