Ficha Técnica

Carril DIN, perforado FS

Referencia: 1115804

Carril DIN 35 x 7,5 mm según DIN EN 60715 (anteriormente, DIN EN 50022).



St Acero

FS galvanizado en banda

Datos maestros

Referencia	1115804
Tipo	2069 L 2M FS
Denominación 1	Perfil
Denominación 2	perforado
Fabricante	OBO
Dimensión	2000x35x7,5
Material	Acero
Superficie	Galvanizado en banda
Norma superficies	DIN EN 10346
Unidad VK más pequeña	2
Cantidad	Metro
Peso	33,28 kg
Unidad de peso	kg/100 m
Huella de CO2 (GWP) Cradle-to-Gate	0,7826 kg CO2e / 1 Metro

Ficha Técnica

Carril DIN, perforado FS

Referencia: 1115804

Dimensiones

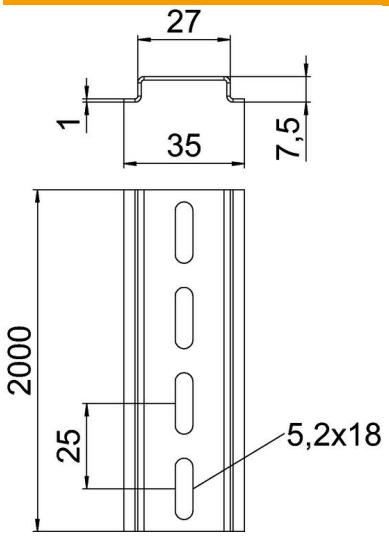

Longitud	2.000 mm
Ancho	35 mm
Altura	7,5 mm

Datos técnicos

Versión	perforado
Modelo de carriles	Carril soporte DIN EN 60715
Distancia central entre orificios	25 mm
Paquete	50 m
Forma del orificio (ETIM)	Agujero alargado
Grosor del material	1 mm
Conforme a ROHS	sí