Ficha Técnica

Contra-mediacaña universal, plástico

Referencia: 1198028



Independiente del tipo de carril, se puede aplicar de manera universal introduciéndola en un lateral de la abrazadera sobre perfil. Mediante un perfil inteligente de la parte trasera, se puede combinar con la bandeja doble. Instalación posterior sin tener que desmontar la abrazadera sobre perfil.

HALOGEN FREE

PP Polipropileno

Datos maestros

Referencia	1198028
Tipo	2058UW 28 LGR
Denominación 1	Contra-media caña
Denominación 2	combinable con doble caña
Suministrable a partir de	15.05.2019
Fabricante	OBO
Dimensión	22-28mm
Color	Gris claro, RAL 7035
Material	Polipropileno
Unidad VK más pequeña	100
Cantidad	Pieza
Peso	0,391 kg
Unidad de peso	kg/100 ud.
Huella de CO2 (GWP) Cradle-to-Gate	0,0145 kg CO2e / 1 Unidad

Ficha Técnica

Contra-mediacaña universal, plástico

Referencia: 1198028

Dimensiones

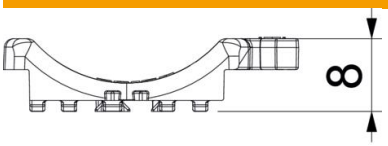

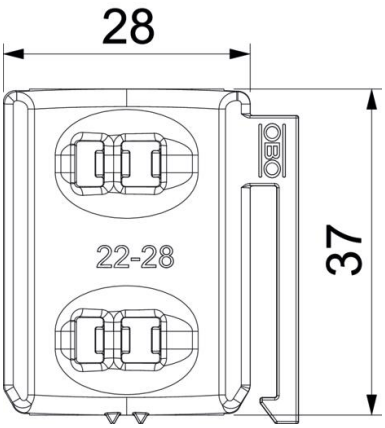

Medida B	33,5 mm
Medida H	8,3 mm
Medida L	37 mm

Datos técnicos

Modelo de contrabandeja/bridas	Contramediacaña
Apropiado para diametro de cables máx.	28 mm
Conforme a ROHS	sí
Rango de sujeción D máx.	28 mm
Rango de sujeción D mín.	22 mm