Ficha Técnica

Abrazadera sobre perfil con patilla cuadrada para conexión de 3 conductores unifilares
Referencia: 1174606



Cuerpo de abrazadera, tornillo y sufridera de acero galvanizado por inmersión, mediacaña y contra-mediacaña de polipropileno, libre de halógenos, gris claro RAL 7035.

Suministro completo con sufridera y contra-mediacaña.
Las abrazadera sobre perfil 2056/E sirven para el tendido sistemático de cables unifilares en redes trifásicas. Como mediante este tipo de tendido se suprimen recíprocamente los campos magnéticos, no hay que temer que se produzca ningún calentamiento por lo que se pueden utilizar abrazaderas de acero.
La 2056/E es adecuada para todos los perfiles con 16-17 mm de ancho de ranura.

HALOGEN FREE | CE | 16-17 | H

St Acero

FT Galvanizado por inmersión en caliente

Datos maestros

Referencia	1174606
Tipo	2056 E 31 FT
Denominación 1	Abrazadera sobre perfil
Denominación 2	para 3 cables monoconductores
Fabricante	OBO
Dimensión	28-31mm
Material	Acero
Superficie	Galvanizado por inmersión en caliente
Norma superficies	DIN EN ISO 1461
Unidad VK más pequeña	25
Cantidad	Pieza
Peso	19,5 kg
Unidad de peso	kg/100 ud.
Huella de CO2 (GWP) Cradle-to-Gate	0,5486 kg CO2e / 1 Unidad

Ficha Técnica

Abrazadera sobre perfil con patilla cuadrada para conexión de 3 conductores unifilares
Referencia: 1174606

Dimensiones

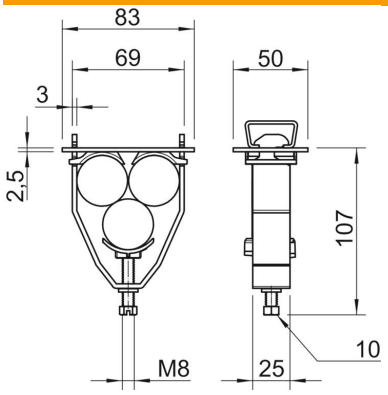

Medida A	83 mm
Medida B	69 mm
Medida H	107 mm

Datos técnicos

Número de cables / tubos	3
Para carriles con ancho de ranura (con intervalo) máx.	17 mm
Para carriles con ancho de ranura (con intervalo) mín.	16 mm
Libre de halógenos	sí
Diámetro del cable máx.	31 mm
Diámetro del cable mín.	28 mm
Máx. Par de apriete	5 Nm
Con bandeja de plástico	sí
Con bandeja metálica	no
Modo de montaje	Perfiles en C
Conforme a ROHS	sí
A prueba de impactos	no
Rango de sujeción D máx.	31 mm
Rango de sujeción D mín.	28 mm
Accesorio de superficie	Galvanizado en caliente
Accesorio de material	Acero
Con contramediacaña	sí
Material de la bandeja	Plástico
Calidad de material de la bandeja	Polipropileno
Material de la contramediacaña	Plástico