# Technisches Datenblatt

## Bügelschelle, 1-fach Kunststoffdruckwanne, A2

## Artikelnummer: 1159569



Passend zu allen C-Profilschienen mit 16 - 17 mm Schlitzweite. Schelle und Schraube aus Edelstahl.  Druckwanne aus Polypropylen, halogenfrei, Farbe Lichtgrau RAL 7035.

HALOGEN FREE | CE | H | 16-17

| | |
|---|---|
| A2 | Edelstahl, rostfrei |
| 2B | blank, nachbehandelt |

### Stammdaten

| | |
|---|---|
| Artikelnummer | 1159569 |
| Typ | 2056 40 A2 |
| Bezeichnung 1 | Bügelschelle |
| Hersteller | OBO |
| Dimension | 34-40mm |
| Werkstoff | Edelstahl, rostfrei 1.4301 |
| Oberfläche | blank, nachbehandelt |
| Oberflächennorm | |
| Kleinste VK-Einheit | 25 |
| Mengeneinheit | Stück |
| Gewicht | 8 kg |
| Gewichtseinheit | kg/100 St. |
| CO2 Fußabdruck (GWP) Cradle-to-Gate | 0,4077 kg COe / 1 Stück |

# Technisches Datenblatt

## Bügelschelle, 1-fach Kunststoffdruckwanne, A2

## Artikelnummer: 1159569

### Abmessungen

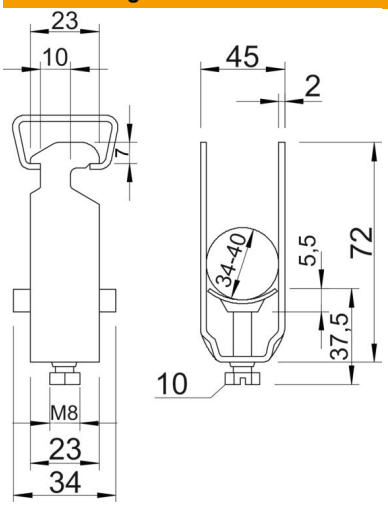


| | |
|---|---|
| Maß A | 23 mm |
| Maß B | 45 mm |
| Maß C | 34 mm |
| Maß G | M8 |
| Maß H | 72 mm |
| Maß L | 37,5 mm |
| Maß t | 2 mm |
| Maß x | 5,5 mm |

### Technische Daten

| | |
|---|---|
| Anzahl der Kabel/Rohre | 1 |
| für Schiene mit Schlitzweite (mit Intervall) max. | 17 mm |
| für Schiene mit Schlitzweite (mit Intervall) min. | 16 mm |
| Halogenfrei | ja |
| Max. Anzugsdrehmoment | 5 Nm |
| Mit Kunststoffwanne | ja |
| Mit Metallwanne | nein |
| Montageart | Profilschiene |
| ROHS Konform | ja |
| Schlagfest | nein |
| Spannbereich D max. | 40 mm |
| Spannbereich D min. | 34 mm |
| Zusatz Oberfläche | unbehandelt |
| Zusatz Werkstoff | rostfreier Stahl |
| Mit Gegenwanne | nein |
| Werkstoff der Wanne | Kunststoff |
| Werkstoffgüte der Wanne | Polypropylen |