Technisches Datenblatt

Sammelhalterung Grip M 15, Metall A2

Artikelnummer: 2207080

Sammelhalter aus Metall für hohe mechanische Standfestigkeit, auch im Brandfall. Zur sicheren Montage oberhalb von Brandschutzdecken geeignet. Auch als kabelspezifische Variante für den elektrischen Funktionserhalt nach DIN 4102 Teil 12 zugelassen. Für Wand- und Deckenmontage. Verschluss ohne Werkzeuge zu öffnen.
Detaillierte Informationen der zugelassenen Verlegevarianten sind den entsprechenden Prüfdokumenten zu entnehmen.

E30 E90

A2 Edelstahl, rostfrei

2B blank, nachbehandelt

Stammdaten

Artikelnummer	2207080
Typ	2031 M 15 A2
Bezeichnung 1	Grip-Sammelhalterung
Hersteller	OBO
Dimension	15x NYM3x1,5
Werkstoff	Edelstahl, rostfrei 1.4301
Oberfläche	blank, nachbehandelt
Oberflächennorm	
Kleinste VK-Einheit	50
Mengeneinheit	Stück
Gewicht	3 kg
Gewichtseinheit	kg/100 St.
CO2 Fußabdruck (GWP) Cradle-to-Gate	0,2226 kg CO2e / 1 Stück

Technisches Datenblatt

Sammelhalterung Grip M 15, Metall A2

Artikelnummer: 2207080

Abmessungen

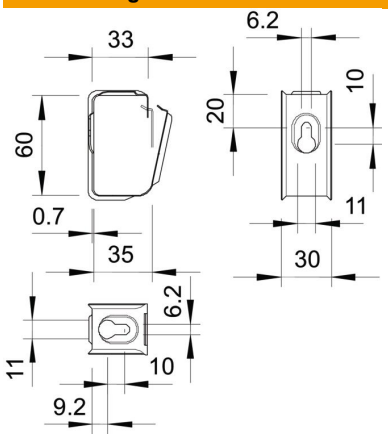

Technische Daten

Anzahl der Leitungen NYM 3 x 1,5	15
Funktionserhalt	ja
Halogenfrei	ja
Mit Dübel	nein
ROHS Konform	ja