Technisches Datenblatt

Leitungshalter mit Scharnier-Überleger

Artikelnummer: 5229383

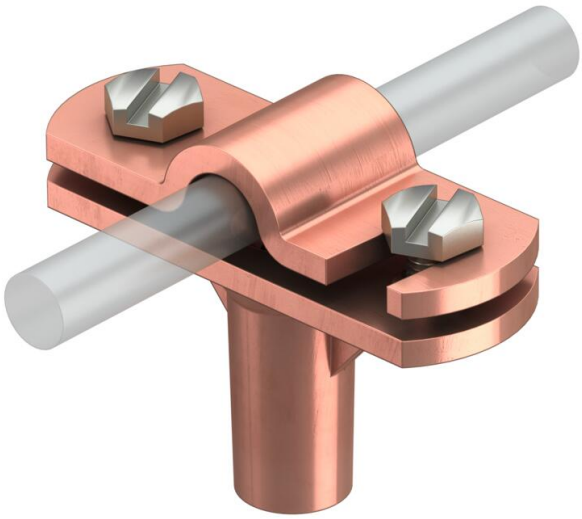

- mit Innengewinde (G)
- Scharnier-Überleger zur schnellen Schwenkmontage
- Überleger montiert mit 2 Sechskantschrauben
- Montagehöhe 30 mm

Zn Zinkdruckguss

Cu verkupfert

Stammdaten

Artikelnummer	5229383
Typ	168 DIN-K-M8
Bezeichnung 1	Leitungshalter
Bezeichnung 2	für Rundleiter
Hersteller	OBO
Dimension	8-10mm
Werkstoff	Zinkdruckguss
Oberfläche Oberflächennorm	verkupfert
Kleinste VK-Einheit	20
Mengeneinheit	Stück
Gewicht	7,196 kg
Gewichtseinheit	kg/100 St.
CO2 Fußabdruck (GWP) Cradle-to-Gate	0,1641 kg CO2e / 1 Stück

Technisches Datenblatt

Leitungshalter mit Scharnier-Überleger

Artikelnummer: 5229383

Abmessungen

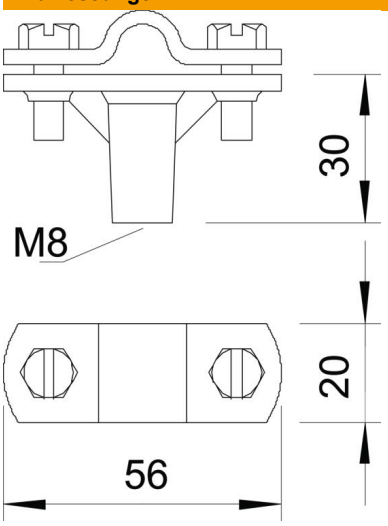

Länge	56 mm

Technische Daten

Befestigungsart Halter	Bohrung mit M-Gewinde
Befestigungsart Leiter	mit Schraubschelle
Einsatz im Ex-Bereich	ja
Gewinde	M8
Gewinde metrisch	8
Hochspannungsfeste isolierte Ausführung	nein
Leiterabmessungen	8-10 mm rund
Montagehöhe	30 mm
Passung	Rd 8-10 mm
ROHS Konform	ja
Werkstoff des Halters	Zinkdruckguss
Werkstoff des Unterteils	Zinkdruckguss
Werkstoff des Überlegers	Zinkdruckguss