Technisches Datenblatt

Konuskabelverschraubung, metrisches Gewinde, Einschnittring, vernickelt
Artikelnummer: 2083716

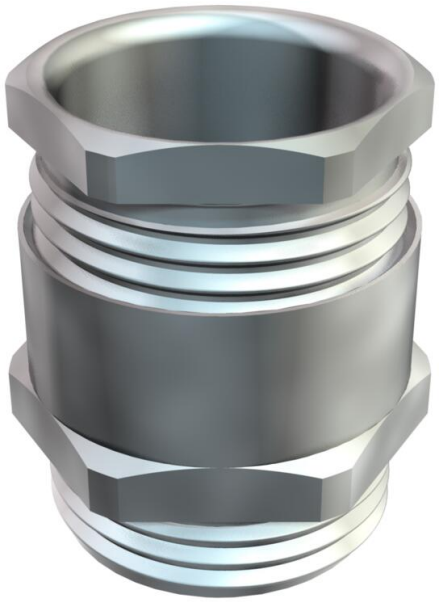

Kabelverschraubung mit Sechskant-Zwischenstutzen, Form C4 nach DIN 46320 mit metrischem Anschlussgewinde nach DIN EN 60423 bzw. ISO 68. Druckringe Stahl, galvanisch verzinkt und transparent passiviert. Dichtring aus NR/SBR. Schutzart: mit Anschlussgewinde-Dichtring IP65, ohne Anschlussgewinde-Dichtring IP54. Mit Einschnittring. * Preise laut DEL-Notierung.

CE UKCA IP 54 IP 65 M

CuZn 37 Messing

N vernickelt

Stammdaten

Artikelnummer	2083716
Typ	162 MS M20
Bezeichnung 1	Kabelverschraubung
Bezeichnung 2	mit Einschnittring
Hersteller	OBO
Dimension	M20
Werkstoff	Messing
Oberfläche Oberflächennorm	vernickelt
Kleinste VK-Einheit	25
Mengeneinheit	Stück
Gewicht	2,294 kg
Gewichtseinheit	kg/100 St.
CO2 Fußabdruck (GWP) Cradle-to-Gate	0,0572 kg CO2e / 1 Stück

Technisches Datenblatt

Konuskabelverschraubung, metrisches Gewinde, Einschnittring, vernickelt
Artikelnummer: 2083716

Abmessungen

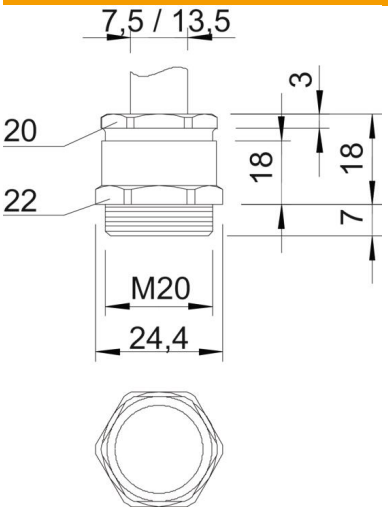

Maß E	24,4 mm
Maß L	18 mm
Maß L max.	18 mm
Maß L1	7 mm
Maß L2	18 mm
Maß L3	3 mm

Technische Daten

Art der Dichtung	ausschneidbarer Dichtring
Biegeschutz	nein
Dichtbereich D max.	13,5 mm
Dichtbereich D min.	7,5 mm
explosionsgeschützt	nein
Flachkabelverschraubung	nein
für Ex-Zone	ohne
Gewinde	M20 x 1,5
Gewindeart	metrisch
Gewindelänge	7 mm
Glasfaserverstärkt	nein
Halogenfrei	nein
Mehrfach Dichteinsatz	nein
Mit Gegenmutter	nein
Schlagfest	nein
Schlüsselweite 1	22 mm
Schlüsselweite 2	20 mm
Schutzart	IP65
Zugentlastungsmöglichkeit	nein